空氣調理組合

模組化固定塊 — 附壓力傳感器 (簡易型 PSN–30)

CHELIC

● **PN-300T**

● 組裝示意圖

▶ 規格表

項 目 ＼ 機 種	PN-300T-20	PN-300T-30	PN-300T-40	PN-300T-45	PN-300T-50
使用流體	空氣				
設定壓力範圍/ 使用壓力範圍 kgf/cm²	0~10 (正壓)				
溫度特性	±2% F.S. 以下 (0~50°C 溫度範圍內)				
電源電壓	12 to 24 VDC ±10% , 漣波峰值在10%以下				
配套本體型式	N200 系列	N300 系列	N400 系列	N450 系列	N500 系列
壓力傳感器	PSN-30				

▶ 圖形尺寸

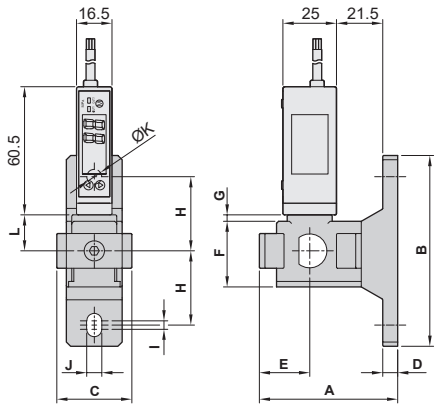

▶ 訂購稱呼代號

PN – 300T — **30** — **02** — **01**

● 附固定座
壓力傳感器
PSN–30 型

規格型式

記號	系列
20	N200
30	N300
40	N400
45	N450
50	N500

連接口徑

記號	01	02	03	04	06	10
口徑	1/8	1/4	3/8	1/2	3/4	1
進出氣口徑	●	●				
		●	●			
		●	●	●		
				●	●	
					●	●

輸出型式

01 : 2 NPN 輸出 & 1 Analog 輸出
02 : 2 NPN 輸出
03 : 2 PNP 輸出 & 1 Analog 輸出
04 : 2 PNP 輸出

▶ 尺寸表

規格型式		A	B	C	D	E	F	G	H	I	J	K	L	M
N200	01	64.5	90	28	7	23.5	31	3	35	4	7	7	17	21.5
	02													
N300	02	64.5	90	28	7	23.5	31	3	35	4	7	7	17	21.5
	03													
N400	02	57.6	93	42	7	25.1	39.5	3.2	36	4	7	7	23	13
	03													
	04													
N450	04	57.6	93	42	7	25.1	39.5	3.2	36	4	7	7	23	13
	06													
N500	06	109.5	125	53	10.4	39.5	50.5	4	50	4	12	12	28	47.1
	10													